Edisi November 2019

Legacy

THE DRIVING FORCE

energy
SERIES BY LEGACY

SPARTA
series by legacy

Legacy

Speaker Subwoofer dari Legacy ini sangat bermacam variannya, mulai dari warna, bentuk tampilan, serta ukurannya (6 inch – 15 inch). Tampilan Speaker dari Legacy ini memberikan wajah baru, dengan desain Dustcap yang lebih simple tetapi terlihat elegan sehingga membuat tampilan menjadi lebih Fresh.
Pada Conepaper didesain dengan tampilan baru, yaitu menggunakan teknik jahitan antara Conepaper dan Surround yang berfungsi memperkuat kontruksi Conepaper terhadap Foam Surround speakernya sehingga tidak mudah sobek dan mampu bertahan lebih lama (Durability).

DUSTCAP BARU

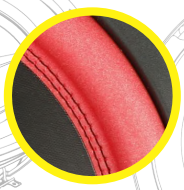

JAHITAN

LG 138

1 inch Tweeter (stereo)

Cone Material	**: Mylar**
Impedance	**: 4 Ohm**
Maximum Power	**: 50 Watt**
Frequency Response	**: 2.9 KHz - 20KHz**
Sensitivity 1 M / 1 W	**: 91 dB**

6.5" LG-6521

NEW

6.5 Inch - Coaxial

Diameter Speaker	**: 6.5 inch / 165 mm**
Impedansi	**: 4 Ω**
Nominal power handling²	**: 40 Watt**
Program power³	**: 80 Watt**
Lebar daerah frekuensi	**: 77 Hz - 6.7 kHz**
SPL (2.83 V / 1 m)	**: 88 dB**
Medan magnet	**: 0.95 T**
Berat magnet	**: 0.217kg / 7.6 Oz**
Voice coil diameter	**: 25.4 mm**
Voice coil material	**: Kapton**

Speaker Coaxial dari Legacy ini merupakan range baru, dimana adanya permintaan pasar yang mendorong dalam Sound Quality Car Speaker dan pasar otomotif terutama pada Karoseri & Bus. Speaker Coaxial ini berukuran 6,5 inch dengan voice coil 25,4 mm (1 inch) dimana desain tweeter yang berada ditengah yang berwarna merah sehingga memperlihatkan perpaduan Horn Tweeter dengan Chassis speakernya. Material Voice Coil yang berbahan Kapton membuat hasil suaranya menjadi clean. Conepaper yang digunakan berbahan Polypropylene (sejenis plastik) sehingga mampu memaksimalkan Durabillty speaker dan mampu bertahan terhadap Humidity pada Bus.

6" LG-696-2

6 Inch - Subwoofer

Diameter Speaker	: 6 inch / 152.4 mm
Impedansi	: 4 Ω
Nominal power handling[2]	: 50 Watt
Program power[3]	: 100 Watt
Lebar daerah frekuensi	: 47 Hz - 1780 Hz
SPL (2.83 V / 1 m)	: 87 dB
Medan magnet	: 0.7 T
Berat magnet	: 0.36 kg / 12.7 Oz
Voice coil diameter	: 35.5 mm
Voice coil material	: ASV

8" LG-896-2

8 Inch - Subwoofer

Diameter Speaker	: 8 inch / 203.2 mm
Impedansi	: 4 Ω
Nominal power handling[2]	: 100 Watt
Program power[3]	: 200 Watt
Lebar daerah frekuensi	: 31 Hz - 2600 Hz
SPL (2.83 V / 1 m)	: 85 dB
Medan magnet	: 0.75 T
Berat magnet	: 0.81kg / 28.5 Oz
Voice coil diameter	: 49.5 mm
Voice coil material	: ASV

10" LG-1095-2 Mk1

NEW

10 Inch - Subwoofer

Diameter Speaker	: 10 inch / 254 mm
Impedansi	: 4 Ω
Nominal power handling[2]	: 150 Watt
Program power[3]	: 300 Watt
Lebar daerah frekuensi	: 38 Hz - 3600 Hz
SPL (2.83 V / 1 m)	: 86.5 dB
Medan magnet	: 0.74 T
Berat magnet	: 0.81 kg / 28.5 Oz
Voice coil diameter	: 49.5 mm
Voice coil material	: ASV

10" LG-1096-2 Mk1

NEW

10 Inch - Subwoofer

Diameter Speaker	: 10 inch / 254 mm
Impedansi	: 4 Ω
Nominal power handling[2]	: 150 Watt
Program power[3]	: 300 Watt
Lebar daerah frekuensi	: 38 Hz - 3750 Hz
SPL (2.83 V / 1 m)	: 88 dB
Medan magnet	: 0.8 T
Berat magnet	: 1.16 kg / 40.6 Oz
Voice coil diameter	: 49.5 mm
Voice coil material	: ASV

Feature :

Tampilan baru dari Subwoofer Legacy kini lebih Fresh dengan desain Dustcap baru yang simple serta elegan. Tidak hanya penampilan saja, Subwoofer Legacy ini merubah Conepaper dengan cara dijahit pada foam surround nya yang berfungsi memperkuat kontruksi Conepaper sehingga tidak mudah sobek dan mampu bertahan lebih lama (Durability)..

10" LG-1098-2

10 Inch - Subwoofer

Diameter Speaker	**: 10 inch / 254 mm**
Impedansi	**: 4 Ω**
Nominal power handling[2]	**: 150 Watt**
Program power[3]	**: 300 Watt**
Lebar daerah frekuensi	**: 32 Hz - 4200 Hz**
SPL (2.83 V / 1 m)	**: 89 dB**
Medan magnet	**: 0.85 T**
Berat magnet	**: 0.81 kg / 28.5 Oz**
Voice coil diameter	**: 49.5 mm**
Voice coil material	**: ASV**

10" LG 1077-2

10 inch Subwoofer

Diameter speaker	**: 10 inch / 254 mm**
Impedansi	**: 4 Ω**
Daya maksimum[1]	**: 250 Watt**
Lebar Daerah Frekuensi	**: 30 Hz - 5 KHz**
SPL (2.83 V / 1 m)	**: 86 dB**
Medan magnet	**: 0.76 T**
Berat magnet	**: 1.04 kg / 36.40 Oz**
Voice coil diameter	**: 49.50 mm**
Voice coil material	**: Asv**

12" LG-1295-2 Mk1

NEW

12 Inch - Subwoofer

Diameter Speaker	: 12 inch / 305 mm
Impedansi	: 4 Ω
Nominal power handling[2]	: 200 Watt
Program power[3]	: 400 Watt
Lebar daerah frekuensi	: 35 Hz - 3000 Hz
SPL (2.83 V / 1 m)	: 92 dB
Medan magnet	: 0.84 T
Berat magnet	: 1.16 kg / 40.6 Oz
Voice coil diameter	: 49.5 mm
Voice coil material	: ASV

12" LG-1296-2- Mk1

NEW

12 inch Subwoofer

Diameter Speaker	: 12 inch / 305 mm
Impedansi	: 4 Ω
Nominal power handling[2]	: 200 Watt
Program power[3]	: 400 Watt
Lebar daerah frekuensi	: 36 Hz - 3000 Hz
SPL (2.83 V / 1 m)	: 92.5 dB
Medan magnet	: 0.84 T
Berat magnet	: 1.35 kg / 47.3 Oz
Voice coil diameter	: 49.5 mm
Voice coil material	: ASV

Feature :

Tampilan baru dari Subwoofer Legacy kini lebih Fresh dengan desain Dustcap baru yang simple serta elegan. Tidak hanya penampilan saja, Subwoofer Legacy ini merubah Conepaper dengan cara dijahit pada foam surround nya yang berfungsi memperkuat kontruksi Conepaper sehingga tidak mudah sobek dan mampu bertahan lebih lama (Durability)..

12" LG-1298-2

12 Inch - Subwoofer

Diameter Speaker	: **12 inch / 305 mm**
Impedansi	: **4 Ω**
Nominal power handling[2]	: **200 Watt**
Program power[3]	: **400 Watt**
Lebar daerah frekuensi	: **32 Hz - 3400 Hz**
SPL (2.83 V / 1 m)	: **92 dB**
Medan magnet	: **0.85 T**
Berat magnet	: **1.35 kg / 47.3 Oz**
Voice coil diameter	: **49.5 mm**
Voice coil material	: **ASV**

12" LG 1292-2

12 inch Subwoofer

Diameter speaker	: **12 inch / 305 mm**
Impedansi	: **4 Ω**
Daya maksimum[1]	: **250 Watt**
Lebar Daerah Frekuensi	: **37 Hz - 3.8 KHz**
SPL (2.83 V / 1 m)	: **93 dB**
Medan magnet	: **0.89 T**
Berat magnet	: **1.31 kg / 45.96 Oz**
Voice coil diameter	: **49.50 mm**
Voice coil material	: **Asv**

12" LG 1277-2

12 inch Subwoofer

Diameter speaker	: 12 inch / 302 mm
Impedansi	: 2 Ω / 4 Ω
Daya maksimum[1]	: 300 Watt
Lebar Daerah Frekuensi	: 37 Hz - 2.9 KHz
SPL (2.83 V / 1 m)	: 91 dB
Medan magnet	: 0.79 T
Berat magnet	: 1.16 kg / 40.62 Oz
Voice coil diameter	: 49.50 mm
Voice coil material	: Asv

15" LG 1596-2

12 inch Subwoofer

Diameter speaker	: 15 inch / 381 mm
Impedansi	: 4 Ω / 8 Ω
Daya maksimum[1]	: 500 Watt
Lebar Daerah Frekuensi	: 28 Hz - 3 KHz
SPL (2.83 V / 1 m)	: 92 dB
Medan magnet	: 0.95 T
Berat magnet	: 0.15 kg / 52.5 Oz
Voice coil diameter	: 49.5 mm
Voice coil material	: Asv

energy
SERIES BY LEGACY

Speaker Energy Series dari Legacy ini memiliki ciri khas dengan warna Orange dan didesain cocok untuk kebutuhan Subwoofer Car Speaker. Speaker Energy Series ada beberapa varian ukuran dari 6 inch – 12 inch. Kelebihan dari tipe ini dilengkapi dengan Magnet Rubber Cover yang berfungsi melindungi megnet dari benturan serta nilai tambah estetika speakernya .

Pada Conepaper didesain dengan tampilan baru, yaitu menggunakan teknik jahitan antara Conepaper dan Surround yang berfungsi untuk menambah dan lebih memaksimalkan Durabillity speaker. Selain itu juga mampu memberikan Energy Positif bagi yang menggunakan speaker ini.

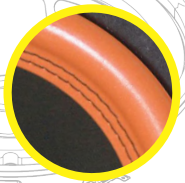

JAHITAN

6" LG 638-2 Mk1

NEW

6 inch Subwoofer - Energy Series

Diameter Speaker	: 6 inch / 152.4 mm
Impedansi	: 4 Ω
Nominal power handling[2]	: 50 Watt
Program power[3]	: 100 Watt
Lebar daerah frekuensi	: 49 Hz - 2900 Hz
SPL (2.83 V / 1 m)	: 84 dB
Medan magnet	: 0.72 T
Berat magnet	: 0.36 kg / 12.7 Oz
Voice coil diameter	: 25.4 mm
Voice coil material	: ASV

8" LG 838-2 Mk1

NEW

8 inch Subwoofer - Energy Series

Diameter Speaker	: 8 inch / 203.2 mm
Impedansi	: 4 Ω
Nominal power handling[2]	: 100 Watt
Program power[3]	: 200 Watt
Lebar daerah frekuensi	: 49 Hz - 4600 Hz
SPL (2.83 V / 1 m)	: 85 dB
Medan magnet	: 0.57 T
Berat magnet	: 0.48kg / 16.9 Oz
Voice coil diameter	: 35.5 mm
Voice coil material	: ASV

Feature :

Pada Conepaper didesain dengan tampilan baru, yaitu menggunakan teknik jahitan antara Conepaper dan Surround yang berfungsi untuk menambah dan lebih memaksimalkan Durabillity speaker.

10" LG 1038-2

10 inch Subwoofer - Energy Series

Diameter speaker	**: 10 inch / 254 mm**
Impedansi	**: 4 Ω / 8 Ω**
Daya maksimum[1]	**: 300 Watt**
Lebar Daerah Frekuensi	**: 34 Hz - 2.5 KHz**
SPL (2.83 V / 1 m)	**: 91 dB**
Medan magnet	**: 0.87 T**
Berat magnet	**: 0.81 kg / 28.35 Oz**
Voice coil diameter	**: 38.56 mm**
Voice coil material	**: Asv**

12" LG 1238-2

12 inch Subwoofer - Energy Series

Diameter speaker	**: 12 inch / 305 mm**
Impedansi	**: 4 Ω / 8 Ω**
Daya maksimum[1]	**: 350 Watt**
Lebar Daerah Frekuensi	**: 5 Hz - 2.5 KHz**
SPL (2.83 V / 1 m)	**: 95 dB**
Medan magnet	**: 0.87 T**
Berat magnet	**: 0.81 kg / 28.35 Oz**
Voice coil diameter	**: 38.56 mm**
Voice coil material	**: Asv**

SPARTA

series by legacy

Car Speaker dengan nama Sparta Series by Legacy mempunyai ciri tersendiri yaitu hasil suara dari speaker ini lebih tajam dan karakternya bisa dibilang lebih akustik. Sparta Series by Legacy ini memiliki lambang seperti kesatria yang menggambarkan speaker yang powerful dengan desain yang simple tetapi tetap terlihat garang. Ditambah dengan logo Sparta yang menyerupai tameng kesatria Yunani Kuno pada Dustcap speaker ini, sehingga mampu menghadang produk Car Subwoofer dari Import China. Speaker ini memiliki varian yang tidak banyak yaitu hanya 10 inch dan 12inch dengan kombinasi warna hitam dan kuning sehingga memberikan kesan yang elegan.

10" LG 10385-2

10 inch Subwoofer - Sparta Series

Diameter speaker	**: 10 inch / 254 mm**
Impedansi	**: 4 Ω**
Daya maksimum[1]	**: 300 Watt**
Lebar Daerah Frekuensi	**: 35 Hz - 5 kHz**
SPL (2.83 V / 1 m)	**: 89 dB**
Medan magnet	**: 0.8 T**
Berat magnet	**: 1.04 kg / 36.4 Oz**
Voice coil diameter	**: 38.56 mm**
Voice coil material	**: ASV**

12" LG 12385-2

12 inch Subwoofer - Sparta Series

Diameter speaker	**: 12 inch / 305 mm**
Impedansi	**: 4 Ω**
Daya maksimum[1]	**: 350 Watt**
Lebar Daerah Frekuensi	**: 32 Hz - 5 kHz**
SPL (2.83 V / 1 m)	**: 91 dB**
Medan magnet	**: 0.8 T**
Berat magnet	**: 1.04 kg / 36.4 Oz**
Voice coil diameter	**: 38.56 mm**
Voice coil material	**: ASV**

12" LG 12386-2

12 inch Subwoofer - Sparta Series

Diameter speaker	**: 12 inch / 305 mm**
Impedansi	**: 2 Ω / 4 Ω**
Daya maksimum[1]	**: 200 Watt**
Lebar Daerah Frekuensi	**: 43 Hz - 2.4 KHz**
SPL (2.83 V / 1 m)	**: 92 dB**
Medan magnet	**: 0.9 T**
Berat magnet	**: 1.04 kg / 36.4 Oz**
Voice coil diameter	**: 38.56 mm**
Voice coil material	**: Asv**

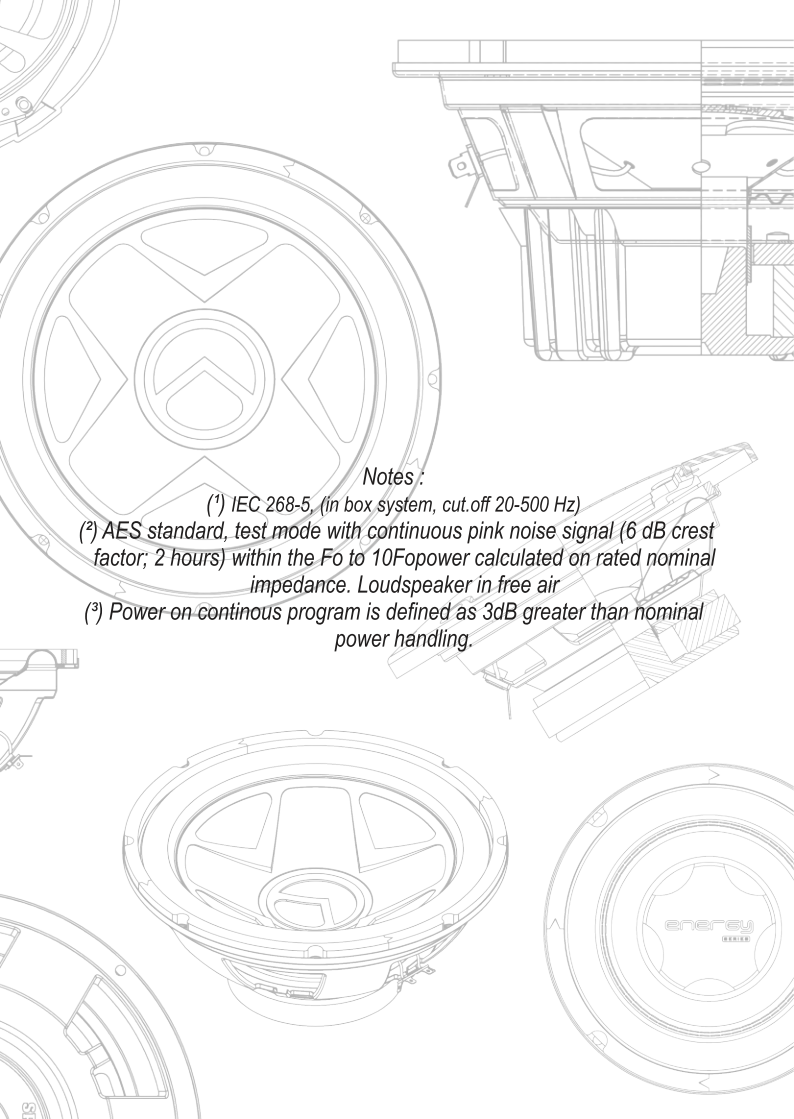

Notes :

(1) IEC 268-5, (in box system, cut.off 20-500 Hz)

(2) AES standard, test mode with continuous pink noise signal (6 dB crest factor; 2 hours) within the Fo to 10Fopower calculated on rated nominal impedance. Loudspeaker in free air

(3) Power on continous program is defined as 3dB greater than nominal power handling.

MORE INFORMATION

Showroom Surabaya
Jl. Margomulyo No. 5, Tandes - Surabaya,
Telp. 081 231 833 504
Showroon Jakarta
Ruko Glodok Plaza Blok F, No. 97,
Mangga Besar - Jakarta Barat
Telp. 021 649 3139 / 649 3171

www.legacy.us.com

100% INDONESIA

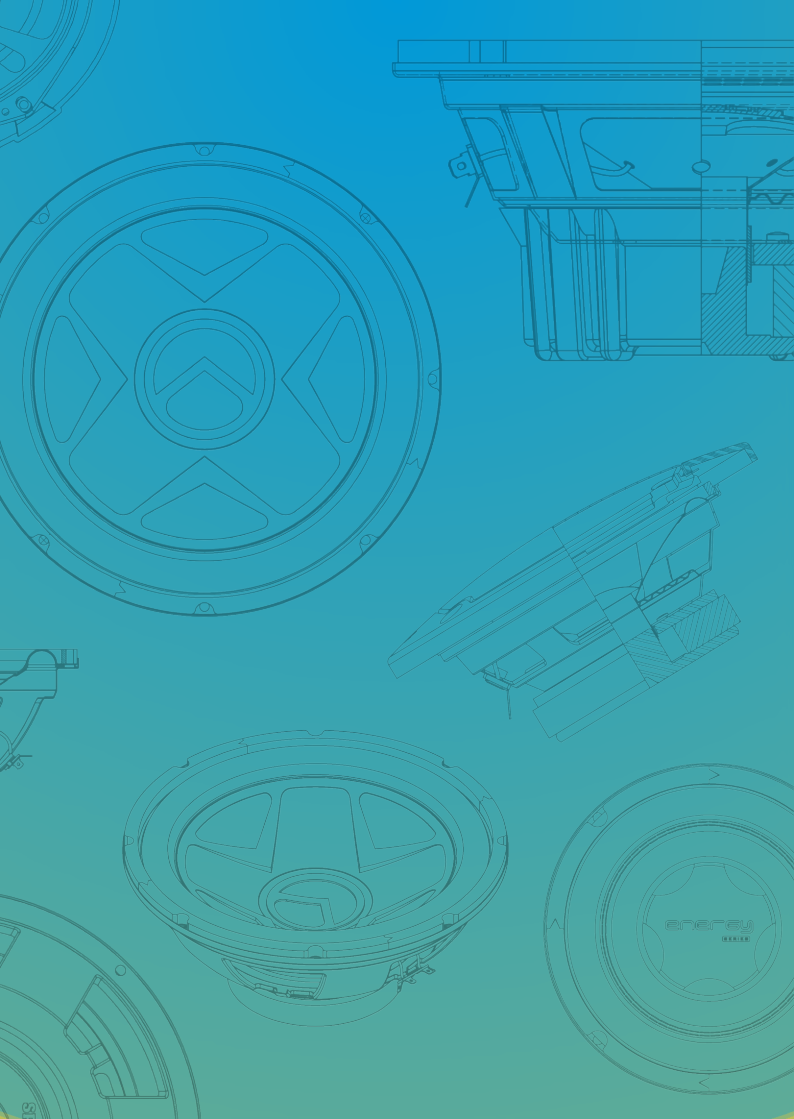
energy
SERIES

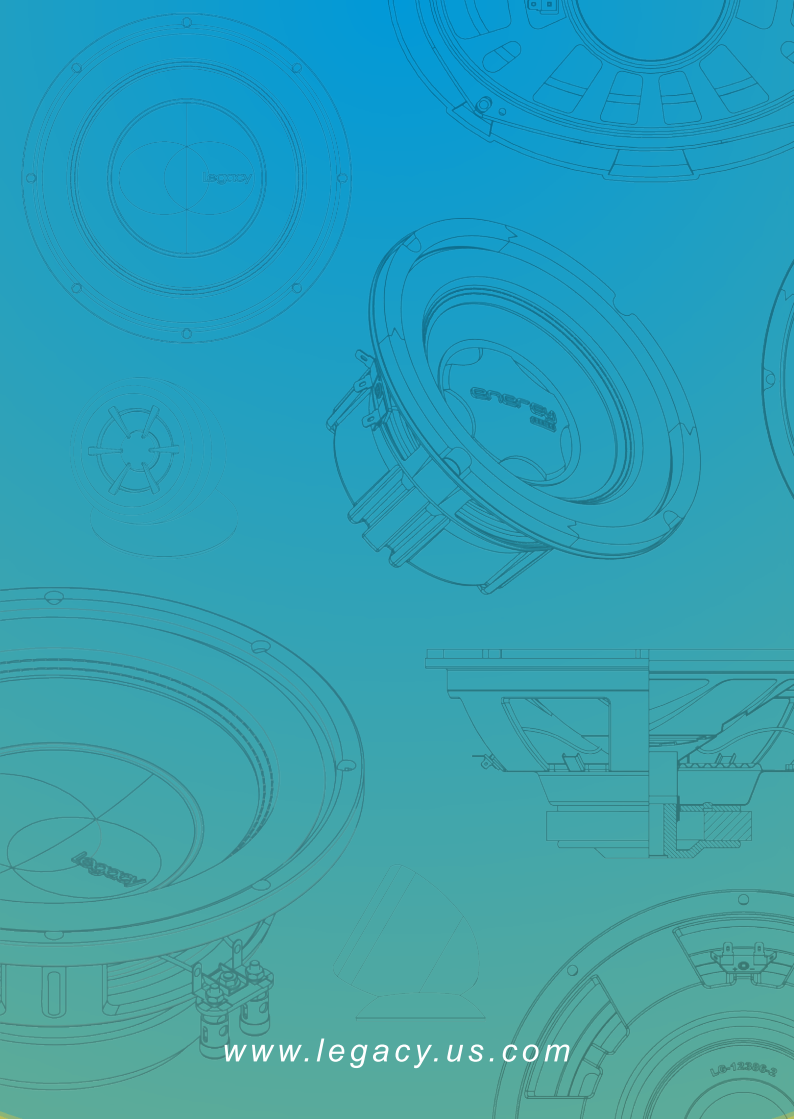
www.legacy.us.com