

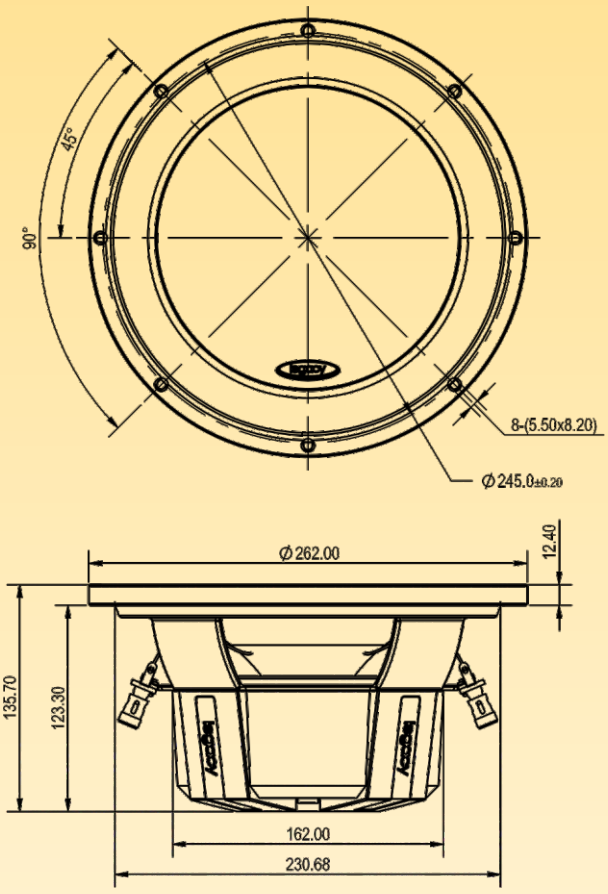

LG-1077-2

10 Inch Subwoofer - Legacy

Fitur:

Speaker Subwoofer dari Legacy ini sangat bermacam variannya, mulai dari warna, bentuk tampilan, serta ukurannya (6 inch – 15 inch).

Spesifikasi

Diameter Speaker	: 10 inch / 254 mm
Impedansi	: 4 Ω
Max. Power	: 250 Watt
Lebar Daerah Frekuensi	: 30 Hz - 5000 Hz
Sensitivity (2.83 V / 1 m)	: 86 dB
Diameter Cone Efektif	: 213 mm
Medan Magnet	: 0.76 T
Berat Magnet	: 1.04 kg/36.04 Oz
Material Magnet	: Ferrite
Diameter Voice Coil	: 49.50 mm/1.9 inch
Material Voice Coil	: ASV
Berat Speaker	: 3.99 kg

Respon Frekuensi

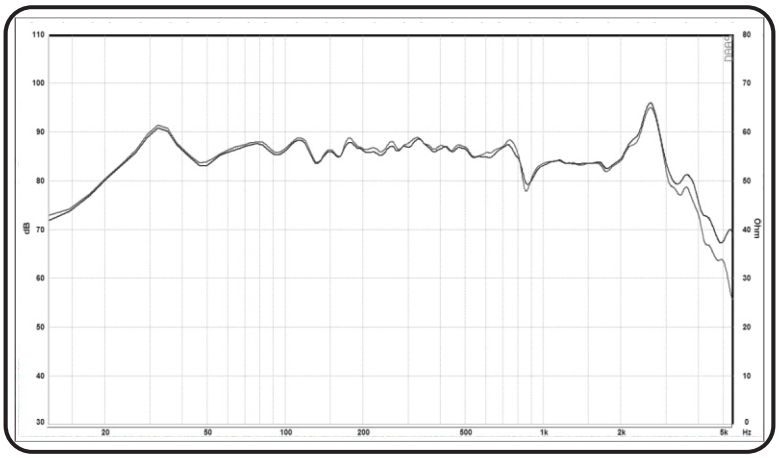

Impedansi

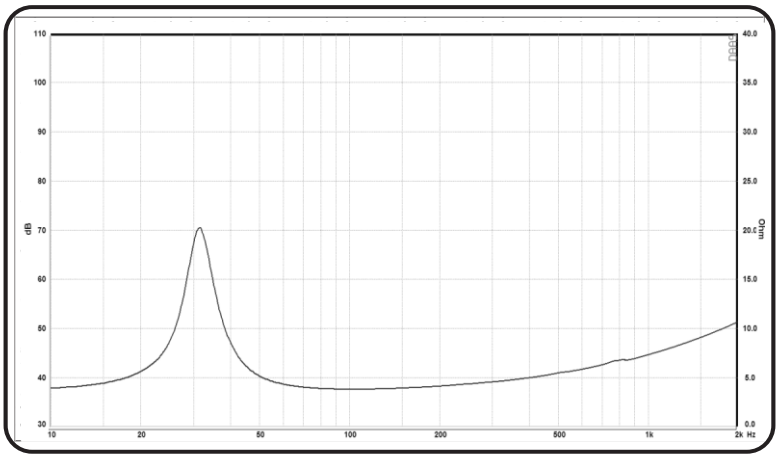

: on axis : off axis 30° : off axis 60°

- All data is taken using DAAS PRO in Chamber at distance 31.6 cm

Parameter "Thiele-Small"

	2Ω	4Ω
Frek. Resonansi / Fs	: 30 Hz	: 30 Hz
DCR	: 1.7 Ω	: 3.4 Ω
Qts	: 0.45	: 0.82
Qes	: 0.5	: 0.98
Qms	: 4.96	: 5.02
Mms	: 83.7 g	: 83.7 g
Cms	: 0.30 mm/N	: 0.30 mm/N
BL Product	: 7.6 Tm	: 7.6 Tm
Vas	: 52.7 liters	: 52.7 liters
No	: 0.33%	: 0.18%
Sd	: 356.3 cm²	: 356.3 cm²
Xmax	: 7.5 mm	: 7.5 mm

Instalasi Speaker

Sebelum memulai instalasi (pemasangan), harap memperhatikan instalasi dasar. Jika Anda belum mempunyai pengalaman dalam pemasangan, kami sarankan Anda datang dan berkonsultasi dengan dealer yang terdekat.

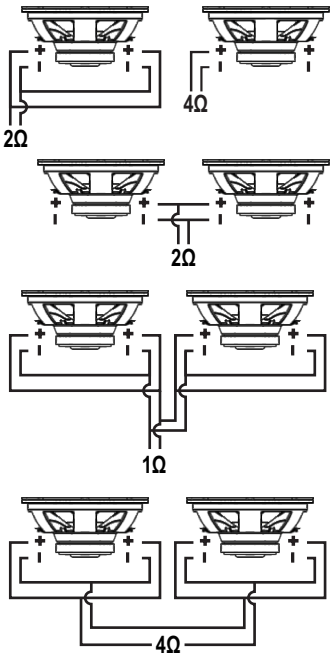

Referensi Box Speaker

Dimensi Luar 65.6 Lt pada F3 37.81 Hz, Tebal Material 15 mm

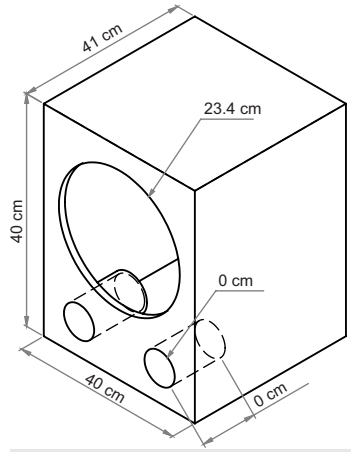

Respon Bass

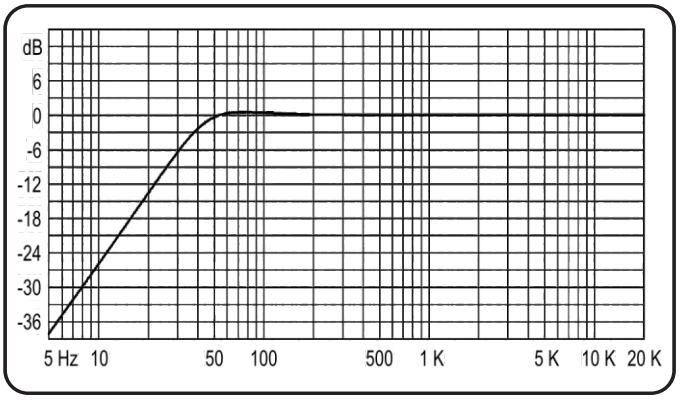

SHOWROOM

Surabaya : Jl. Genteng Besar No.15A, Genteng - Surabaya Telp. : +62 81 231833504 , +62 81 217334084

Jakarta : Ruko Glodok Plaza Blok F, No. 97, Mangga Besar - Jakarta Barat, +62-21 30525443, 6493139, Fax. : +62-21 6493171

www.acrspeaker.com