

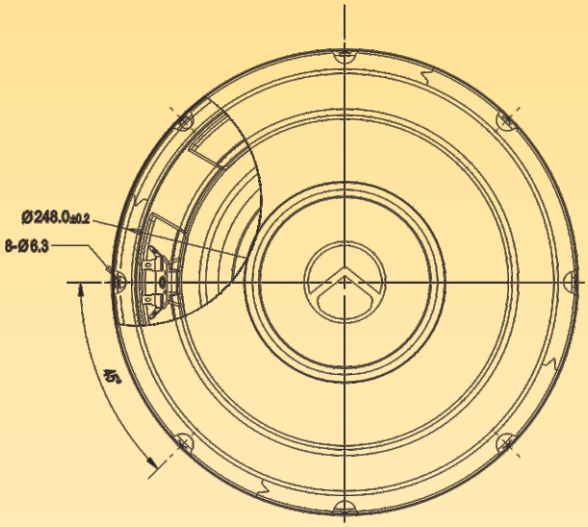

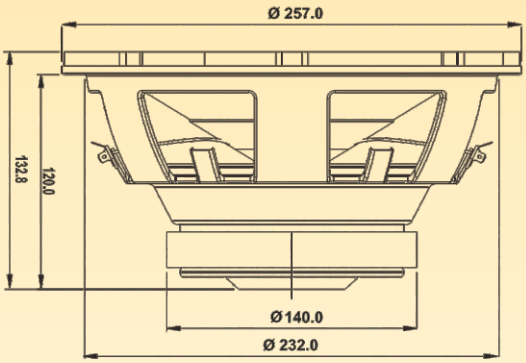

SPARTA

10” LG-10385-2

10 Inch Subwoofer - Legacy

Fitur:

Car speaker dengan nama Sparta Series by Legacy mempunyai ciri tersendiri yaitu hasil suara dari speaker ini lebih tajam dan karakternya bisa dibilang lebih akustik. Sparta Series by Legacy ini memiliki lambang seperti kesatria yang menggambarka speaker yang powerful dengan desain yang simple tetapi tetap terlihat garang. Ditambah dengan logo Sparta yang mempunyai tameng kesatria Yunani Kuno pada Dustcap speaker ini, sehingga mampu memiliki varian yang tidak banyak yaitu hanya 10 inch dan 12 inch dengan kombinasi warna hitam dan kuning sehingga memberikan kesan elegan

Spesifikasi

Diameter Speaker	: 10 inch / 254 mm
Impedansi	: 4 Ω
Max. Power	: 300 Watt
Lebar Daerah Frekuensi	: 35 Hz - 5000 Hz
Sensitivity (2.83 V / 1 m)	: 89 dB
Diameter Cone Efektif	: 210 mm
Medan Magnet	: 0.8 T
Berat Magnet	: 1.04 kg/36.4 Oz
Material Magnet	: Ferrite
Diameter Voice Coil	: 38.56 mm/1.51 inch
Material Voice Coil	: ASV
Berat Speaker	: 2.53 kg

Respon Frekuensi

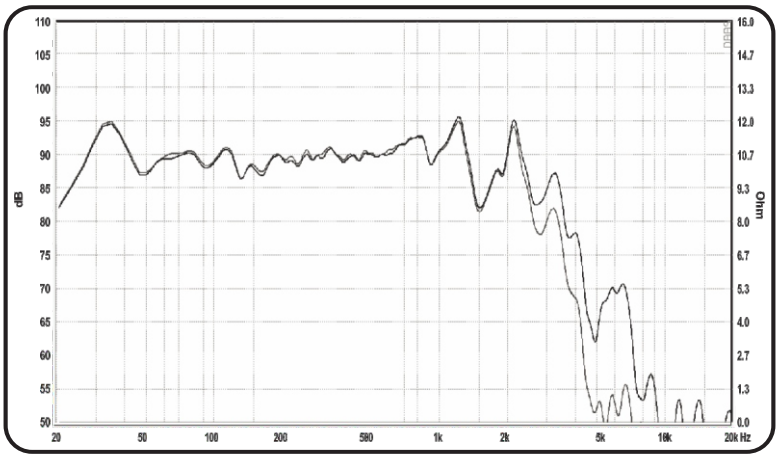

Impedansi

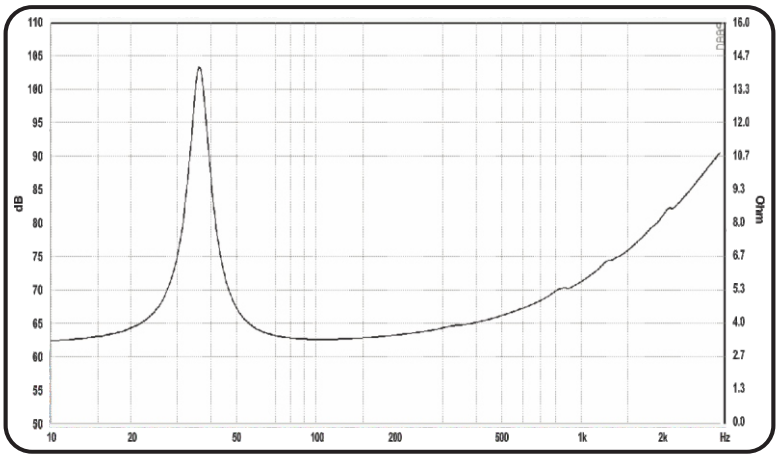

: on axis : off axis 30° : off axis 60°

- All data is taken using DAAS PRO in Chamber at distance 31.6 cm

Parameter "Thiele-Small"

	2Ω	4Ω
Frek. Resonansi / Fs	: 36 Hz	: 36 Hz
DCR	: 1.5 Ω	: 3 Ω
Qts	: 0.65	: 1.13
Qes	: 0.74	: 1.43
Qms	: 5.52	: 5.41
Mms	: 59.4 g	: 58.1 g
Cms	: 0.33 mm/N	: 0.33 mm/N
BL Product	: 5.2 Tm	: 5.3 Tm
Vas	: 54.9 liters	: 55.9 liters
No	: 0.34%	: 0.18%
Sd	: 346.4 cm²	: 346.4 cm²
Xmax	: 8.04 mm	: 8.04 mm

Instalasi Speaker

Sebelum memulai instalasi (pemasangan), harap memperhatikan instalasi dasar. Jika Anda belum mempunyai pengalaman dalam pemasangan, kami sarankan Anda datang dan berkonsultasi dengan dealer yang terdekat.

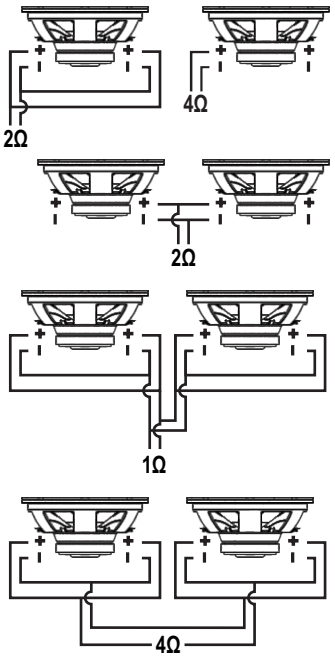

Referensi Box Speaker

Dimensi Luar 63.36 Lt pada F3 38.29 Hz, Tebal Material 15 mm

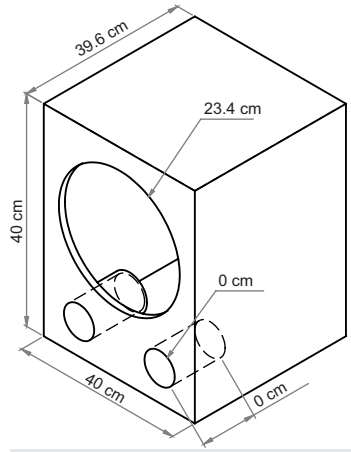

Respon Bass

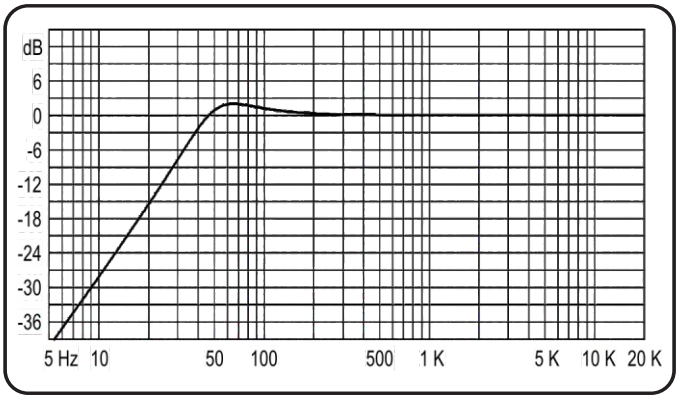

SHOWROOM

Surabaya : Jl. Genteng Besar No.15A, Genteng - Surabaya Telp. : +62 81 231833504 , +62 81 217334084

Jakarta : Ruko Glodok Plaza Blok F, No. 97, Mangga Besar - Jakarta Barat, +62-21 30525443, 6493139, Fax. : +62-21 6493171

www.acrspeaker.com