

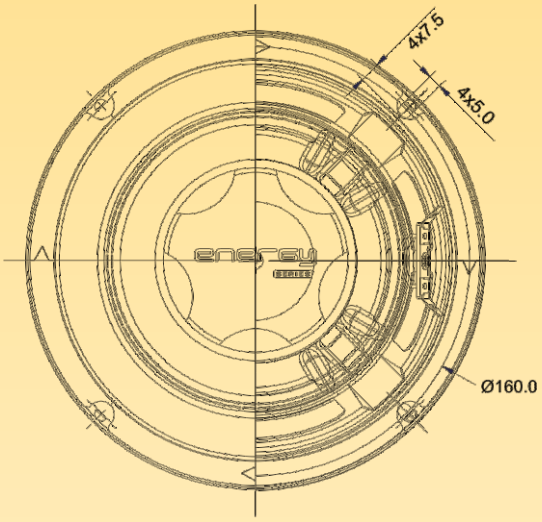

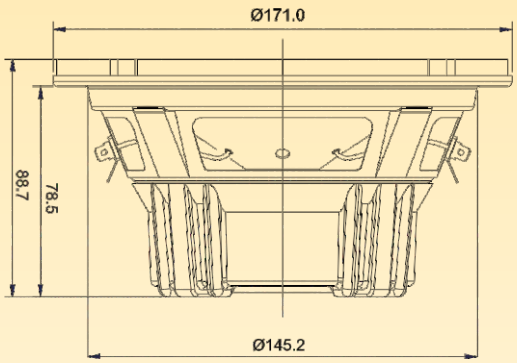

energy

6” LG-638-2 Mk1

6 Inch Subwoofer - Legacy

Fitur:

Speaker Energy Series dari Legacy ini memiliki ciri khas dengan warna Orange dan didesain cocok untuk kebutuhan Subwoofer Car Speaker. Speaker Energy Series ada beberapa varian ukuran dari 6 inch - 12 inch. Kelebihan dari tipe ini dilengkapi dengan Magnet Rubber Cover yang berfungsi melindungi magnet dari benturan serta nilai tambah estetika speakernya. Pada Conepaper didesain dengan tampilan baru, yaitu menggunakan teknik jahitan antara Conepaper dan Surround yang berfungsi untuk menambah dan lebih maksimal Durability speaker, Selain itu juga mampu memberikan Energy Positif bagi yang menggunakan speaker ini.

Spesifikasi

Diameter Speaker	: 6 inch / 152.4 mm
Impedansi	: 4 Ω
Nominal Power Handling[1]	: 50 Watt
Program Power[2]	: 100 Watt
Lebar Daerah Frekuensi	: 49 Hz - 2900 Hz
Sensitivity (2.83 V / 1 m)	: 84 dB
Diameter Cone Efektif	: 132 mm
Medan Magnet	: 0.72 T
Berat Magnet	: 0.36 kg/12.7 Oz
Material Magnet	: Ferrite
Diameter Voice Coil	: 25.4 mm/1 inch
Material Voice Coil	: ASV
Berat Speaker	: 1.03 kg

(1) RS-426B, test mode with continous 8 hours RS-426B noise signal within 20Hz to 20kHz. Loudspeaker in free air.
(2) Power on continous program is defined as 3dB greater than nominal power handling.

Parameter "Thiele-Small"

	2Ω	4Ω
Frek. Resonansi / Fs	: 49 Hz	: 49 Hz
DCR	: 1.5 Ω	: 3 Ω
Qts	: 0.78	: 1.38
Qes	: 0.88	: 1.71
Qms	: 7.1	: 7.08
Mms	: 23.4 g	: 24.1 g
Cms	: 0.46 mm/N	: 0.44 mm/N
BL Product	: 3.5 Tm	: 3.6 Tm
Vas	: 12.1 liters	: 11.6 liters
No	: 0.15%	: 0.08%
Sd	: 136.8 cm²	: 136.8 cm²
Xmax	: 6.5 mm	: 6.5 mm

Respon Frekuensi

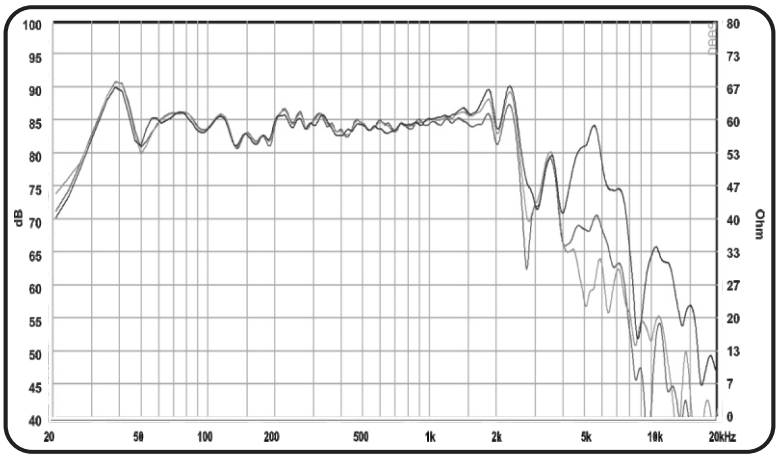

Impedansi

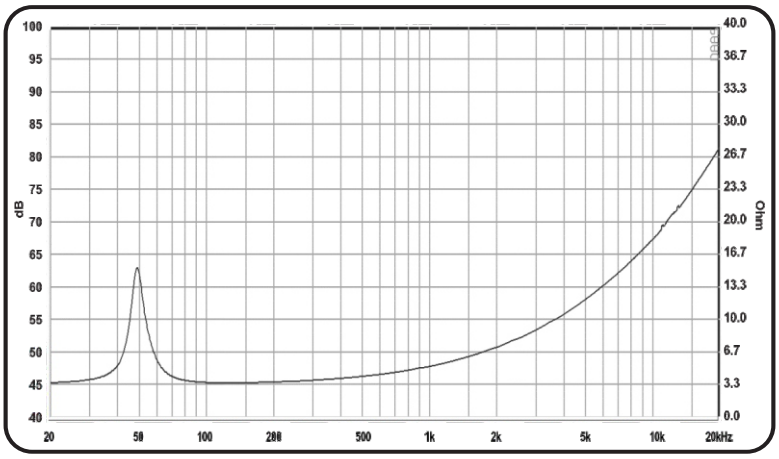

: on axis : off axis 30° : off axis 60°

- All data is taken using DAAS PRO in Chamber at distance 31.6 cm

Instalasi Speaker

Sebelum memulai instalasi (pemasangan), harap memperhatikan instalasi dasar. Jika Anda belum mempunyai pengalaman dalam pemasangan, kami sarankan Anda datang dan berkonsultasi dengan dealer yang terdekat.

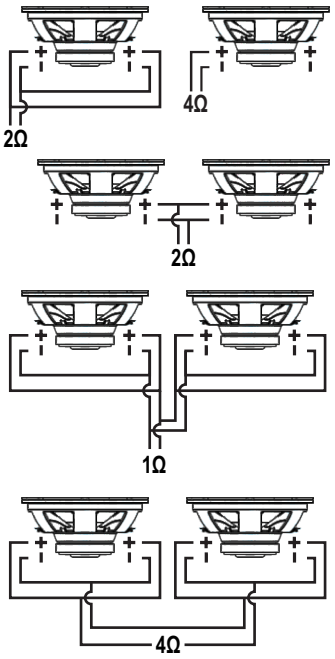

Referensi Box Speaker

Dimensi Luar 18.45 Lt pada F3 44.66 Hz, Tebal Material 12 mm

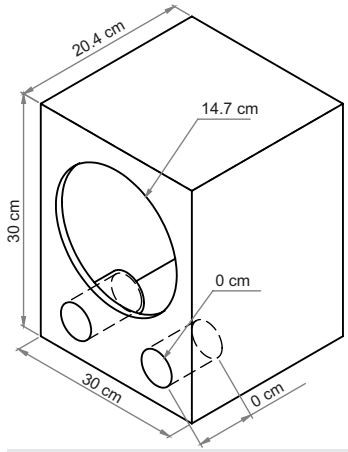

Respon Bass

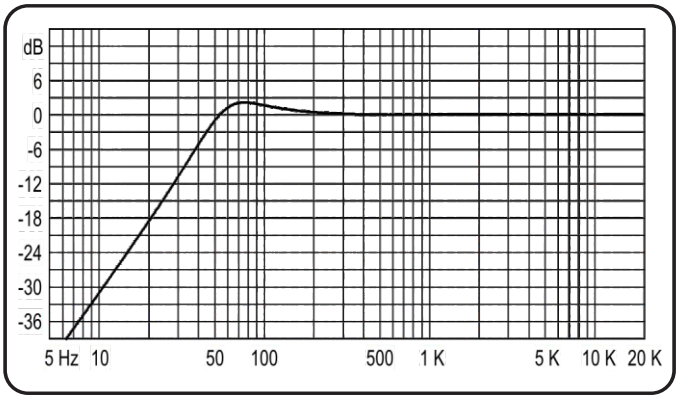

SHOWROOM

Surabaya : Jl. Genteng Besar No.15A, Genteng - Surabaya Telp. : +62 81 231833504 , +62 81 217334084

Jakarta : Ruko Glodok Plaza Blok F, No. 97, Mangga Besar - Jakarta Barat, +62-21 30525443, 6493139, Fax. : +62-21 6493171

www.acrspeaker.com