

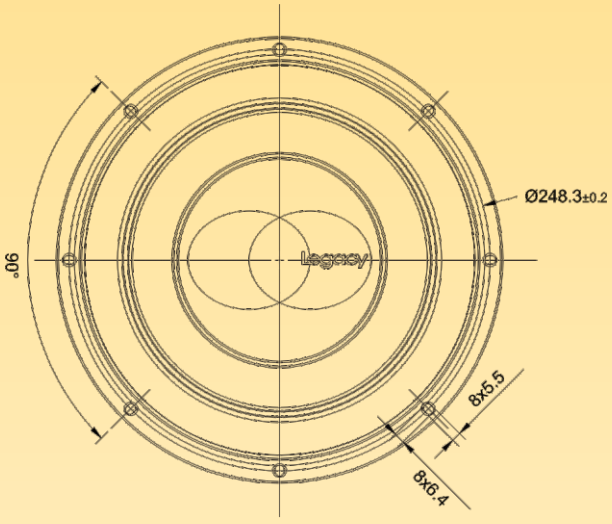

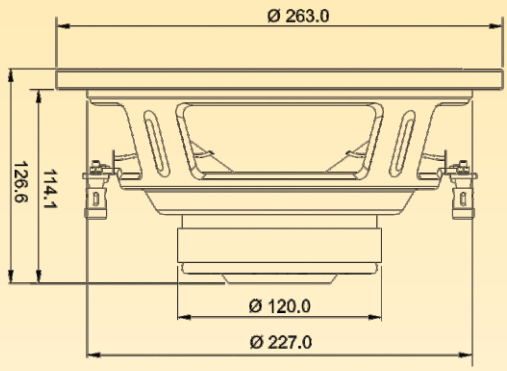

10” LG-1095-2 Mk1

10 inch Subwoofer - Legacy

Fitur:

Speaker Subwoofer dari Legacy ini sangat bermacam variannya, mulai dari warna, bentuk tampilan, serta ukurannya (6 inch – 15 inch).

Spesifikasi

Diameter Speaker	: 10 inch / 254 mm
Impedansi	: 4 Ω
Nominal Power Handling[1]	: 150 Watt
Program Power[2]	: 300 Watt
Lebar Daerah Frekuensi	: 38 Hz - 3600 Hz
Sensitivity (2.83 V / 1 m)	: 86.5 dB
Diameter Cone Efektif	: 261 mm
Medan Magnet	: 0.74 T
Berat Magnet	: 0.81 kg/28.5 Oz
Material Magnet	: Ferrite
Diameter Voice Coil	: 49.5 mm
Material Voice Coil	: ASV
Berat Speaker	: 2.9 kg

(1) RS-426B, test mode with continous 8 hours RS-426B noise signal within 20Hz to 20kHz. Loudspeaker in free air.
(2) Power on continous program is defined as 3dB greater than nominal power handling.

Parameter "Thiele-Small"

	2Ω	4Ω
Frek. Resonansi / Fs	: 38 Hz	: 38 Hz
DCR	: 1.8 Ω	: 3.6 Ω
Qts	: 0.72	: 1.31
Qes	: 0.81	: 1.65
Qms	: 6.38	: 6.31
Mms	: 85.5 g	: 85.8 g
Cms	: 0.21 mm/N	: 0.21 mm/N
BL Product	: 6.7 Tm	: 6.7 Tm
Vas	: 36.3 liters	: 35.9 liters
No	: 0.23%	: 0.11%
Sd	: 353 cm²	: 353 cm²
Xmax	: 7.8 mm	: 7.8 mm

Respon Frekuensi

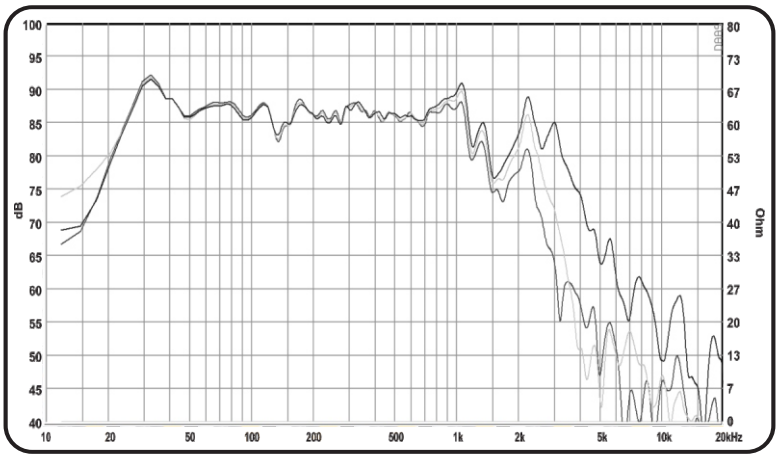

Impedansi

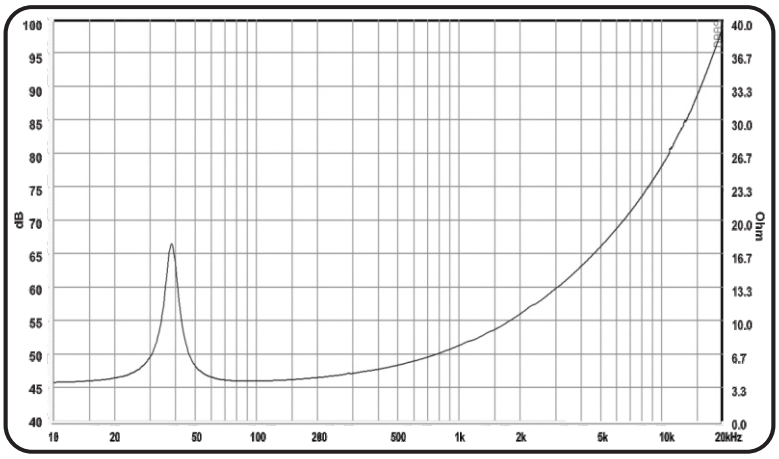

: on axis : off axis 30° : off axis 60°

- All data is taken using DAAS PRO in Chamber at distance 31.6 cm

Instalasi Speaker

Sebelum memulai instalasi (pemasangan), harap memperhatikan instalasi dasar. Jika Anda belum mempunyai pengalaman dalam pemasangan, kami sarankan Anda datang dan berkonsultasi dengan dealer yang terdekat.

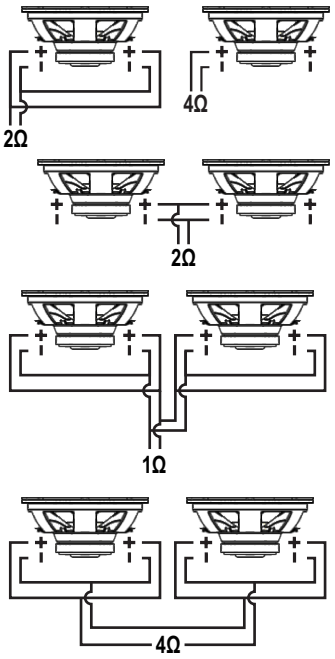

Referensi Box Speaker

Dimensi Luar 65.6 Lt pada F3 34.89 Hz, Tebal Material 15 mm

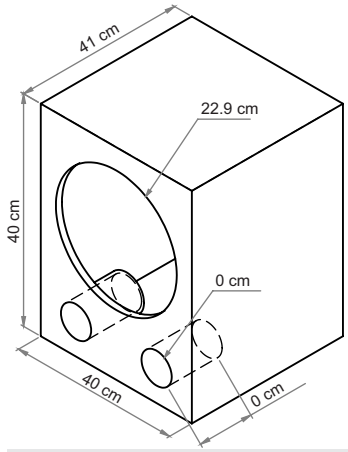

Respon Bass

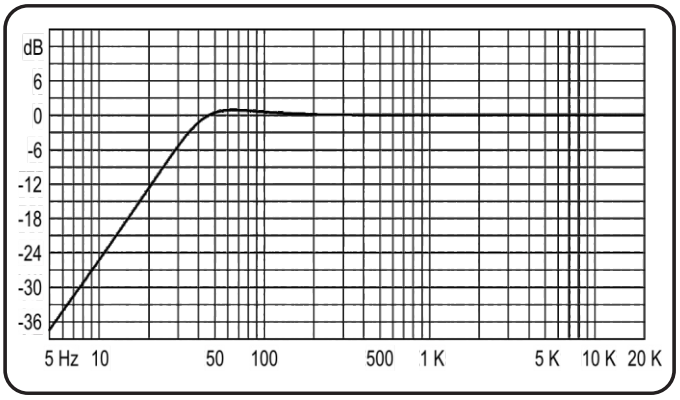

SHOWROOM

Surabaya : Jl. Genteng Besar No.15A, Genteng - Surabaya Telp. : +62 81 231833504 , +62 81 217334084

Jakarta : Ruko Glodok Plaza Blok F, No. 97, Mangga Besar - Jakarta Barat, +62-21 30525443, 6493139, Fax. : +62-21 6493171

www.acrspeaker.com